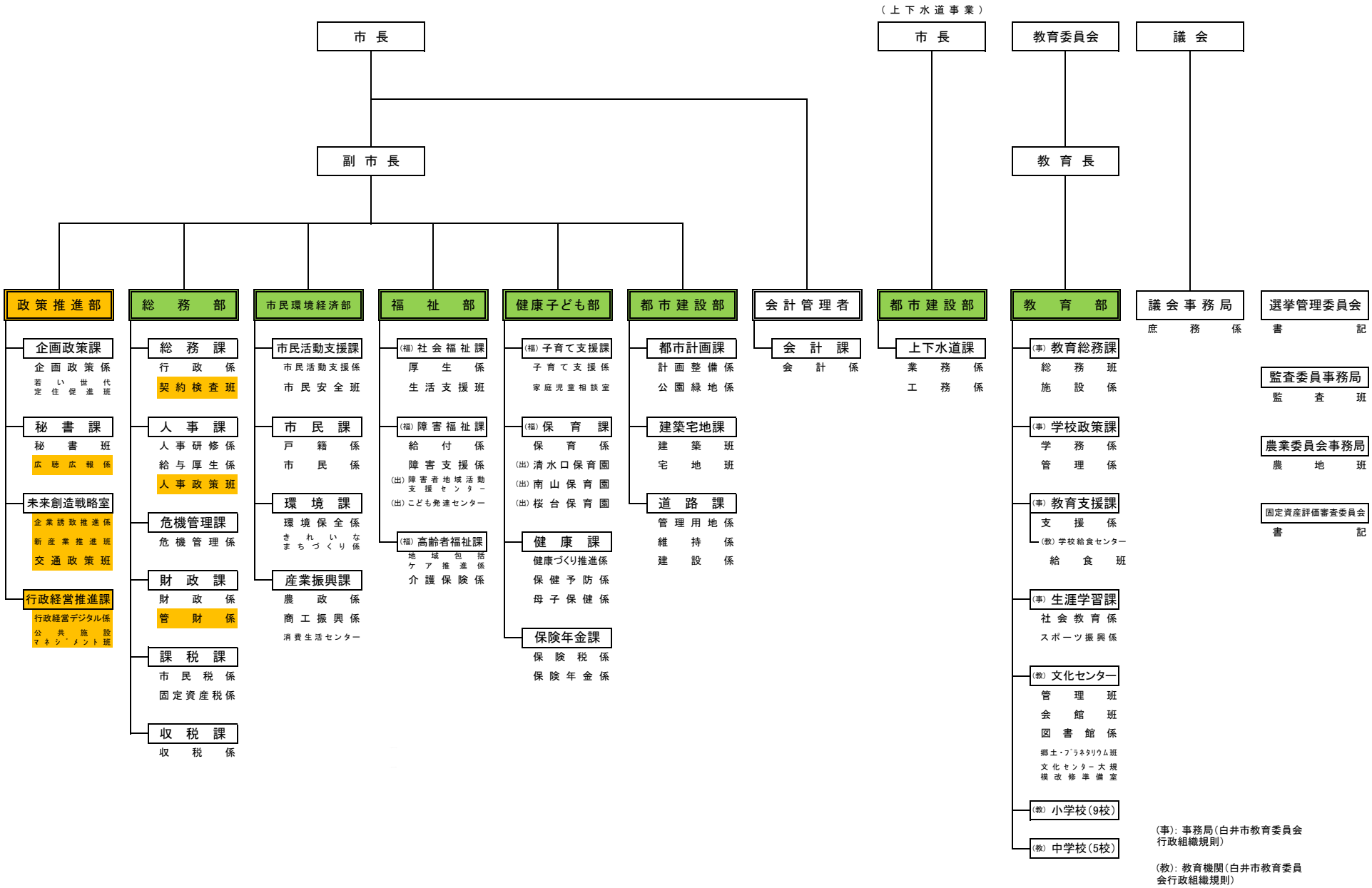# 令和8年度　白井市行政組織図